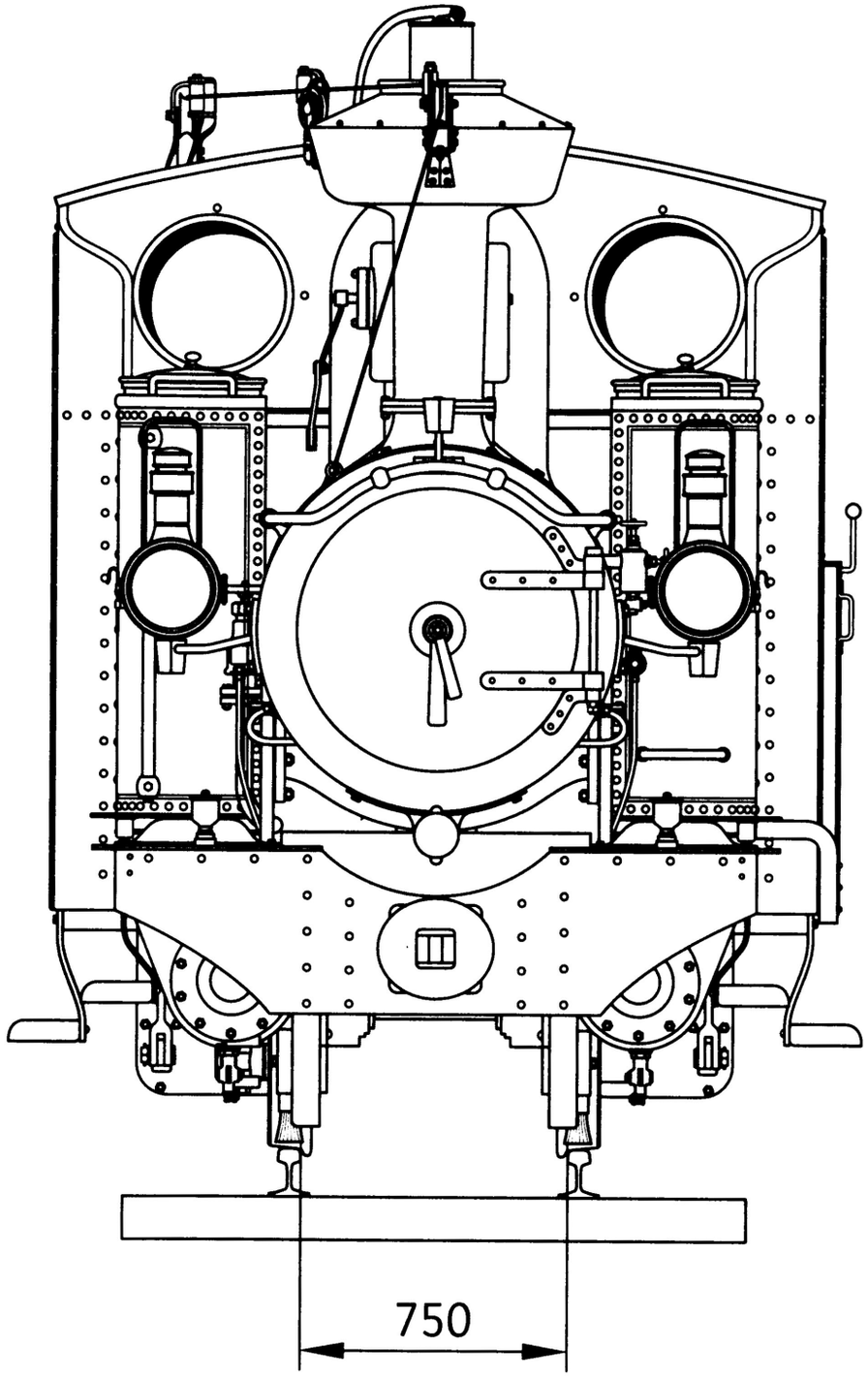
750

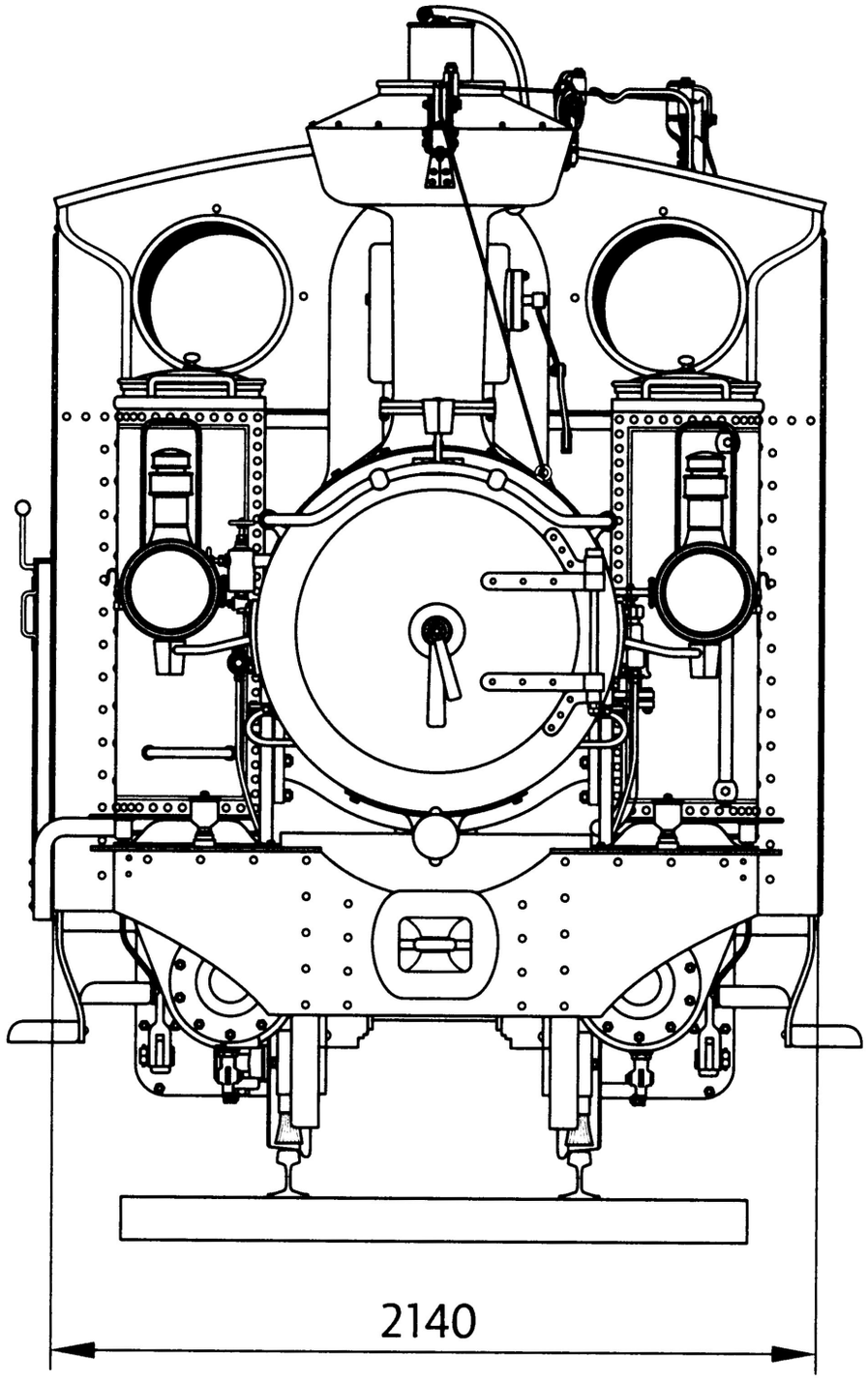
2140